GART®

Air Springs

MADE IN ITALY

# MOLLE AD ARIA CABINA

## *CABIN AIR SPRINGS*

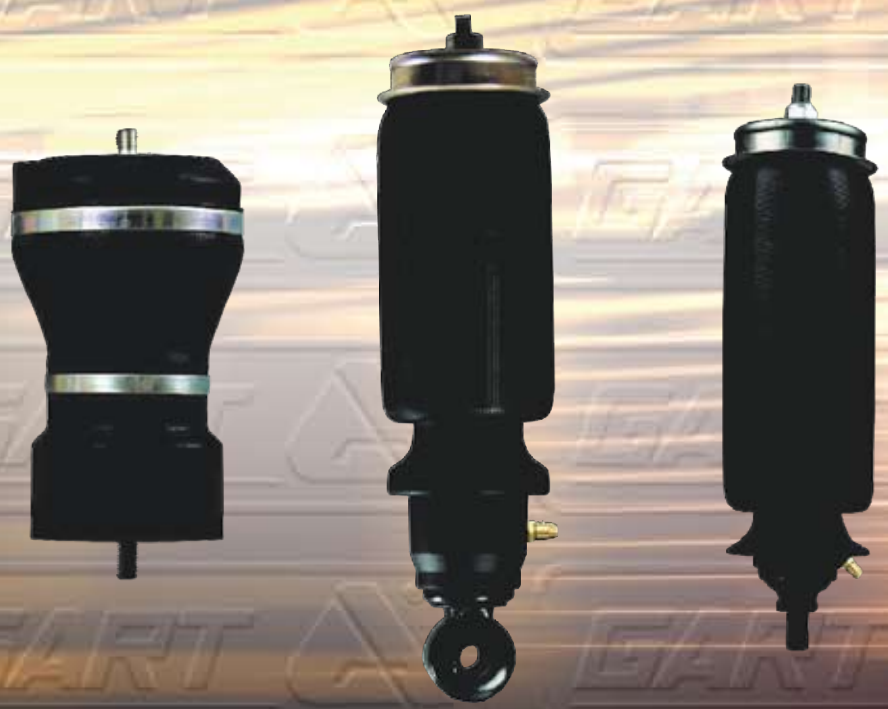

2011

# INTRODUZIONE

**MOLLE AD ARIA**

Le molle ad aria si utilizzano quali sospensioni di autocarri, autobus ed autoveicoli in genere. Trovano impiego inoltre come attuatore, ad esempio sui macchinari tessili e per cartiere, nelle presse per stampaggio, nei sollevatori per auto-officine, in alternativa anche ai classici pistoni ad aria e ad olio.
Le molle ad aria sono costituite da un involucro di gomma-tela ad elevata resistenza alle pressioni dell'aria richieste.
La gomma ha la proprietà di impermeabilizzare la tela e di renderla resistente agli agenti atmosferici e agli olii lubrificanti. Il tessuto ha la funzione di sopportare le pressioni di esercizio.
La chiusura ermetica delle sospensioni avviene tramite apposite flange o piatti metallici zincati, che servono anche da strutture di ancoraggio all'impianto cui è destinata la sospensione.

**Vantaggi: peso ridotto - nessuna manutenzione - lunga durata - facilità di installazione - dimensioni contenute - sicurezza - confort elevato e silenziosità di marcia - caratteristiche di molleggio invariabili - altezza statica indipendente dal carico - nessun sfregamento tra parti in movimento.**

# *INTRODUCTION*

***AIR SPRINGS***

*The air springs are used as suspensions for trucks, buses and vehicles in general. Furthermore they are used as an actuator, for example on textile machines and for paper mills,on stamping press,on lifting units for car repair shops, also alternatively to the classical oil air pistons.The air springs consist of a rubberized fabric envelope which is highly resistent to the air requested pressures.*
*The rubber serves to impermeabilize the fabric in order to resist against the atmospheric agents and the lubricating oils. The fabric has the function to support the working pressures.*
*The suspension hermetic sealing is performed either by proper galvanized metal flanges and plates which serve as anchorage structures for the installation to which the suspension is intended for.*

***Advantages: low weight - no maintenance - long life - easy installation - reduced dimensions - safety - excelent ride comfort and lack of noise - unchangeable springing - static height indipendent from the load - no friction because no sliding members.***

# AVVERTENZE

Tutte le informazioni riportate nel presente catalogo sono da considerarsi affidabili ed accurate, tuttavia la società Gart S.r.l. non fornisce garanzia, espressa o implicita, per le stesse. Ognuno, facendo uso di queste informazioni, lo fa a proprio rischio e si assume tutte le responsabilità derivanti dall'uso stesso.
Le caratteristiche indicate non sono vincolanti, la società Gart S.r.l. si riserva la facoltà di apportare eventuali modifiche anche senza preavviso. Per ulteriori informazioni contattare il nostro ufficio tecnico.

E' vietata la riproduzione anche parziale del presente catalogo senza autorizzazione scritta. Il presente catalogo annulla e sostituisce i precedenti e qualunque altra comunicazione in merito.

I marchi e i nominativi qui menzionati sono registrati dai rispettivi proprietari.

Tutti i nominativi dei costruttori e i relativi riferimenti originali citati nel presente catalogo sono riportati a puro titolo indicativo. I nostri prodotti non sono originali ma con essi intercambiabili.

# *PLEASE NOTE*

*The information reported in the present catalogue are believed to be reliable and accurate, however Gart S.r.l. doesn't make any warranty express or implicit of this information. Anyone, making use of this material, does so at his own risk and assume all liability for the use itself.*
*The characteristics of the articles indicated are not necessary binding, Gart S.r.l. reserves the right to make any change to the contents even without notice. For more information please contact our technical department.*

*Copying any part of this catalogue is forbitten without Gart's written authorization. The present catalogue annuls and replaces any previous catalogue and any other information comunicated.*

*All trademarks and registered trademarks mentioned herein are the property of their respective owners.*

*The name of manufacturers and the o.e. references mentioned in this catalogue are given for cross-reference purposes only. Our products are not original but interchangeable with.*

IQNet
THE INTERNATIONAL CERTIFICATION NETWORK
CERTIFICATE
IQNet and its partner
CISQ/RINA
hereby certify that the organisation
GART S.r.l.
VIA SAN BENEDETTO, 19/C 36050 BRESSANVIDO (VI) ITALIA
in the following operative units
VIA SAN BENEDETTO, 19/C 36050 BRESSANVIDO (VI) ITALIA
for the following field of activities
DESIGN, DEVELOPMENT, MANUFACTURE AND TECHNICAL SERVICING OF AIR SPRINGS AND RUBBER ARTICLES
has implemented and maintains a
Quality Management System
which fulfills the requirements of the following standard
ISO 9001:2000
Registration Number: IT-11359
First Issue : 1999-12-29
Current Issue : 2009-01-08
Giampietro Pirati
President of CISQ
René Wasmer
President of IQNET

RINA
www.rina.org
CERTIFICATO N.
CERTIFICATE No. 2672/99/S
SI CERTIFICA CHE IL SISTEMA DI GESTIONE PER LA QUALITÀ DI
IT IS HEREBY CERTIFIED THAT THE QUALITY MANAGEMENT SYSTEM OF
GART S.r.l.
VIA SAN BENEDETTO, 19/C 36050 BRESSANVIDO (VI) ITALIA
NELLE SEGUENTI UNITÀ OPERATIVE / IN THE FOLLOWING OPERATIONAL UNITS
VIA SAN BENEDETTO, 19/C 36050 BRESSANVIDO (VI) ITALIA
È CONFORME ALLA NORMA
IS IN COMPLIANCE WITH THE STANDARD
ISO 9001:2000
PER I SEGUENTI CAMPI DI ATTIVITÀ / FOR THE FOLLOWING FIELD(S) OF ACTIVITIES
PROGETTAZIONE, SVILUPPO, PRODUZIONE ED ASSISTENZA DI MOLLE AD ARIA ED ARTICOLI TECNICI IN GOMMA EA:14
DESIGN, DEVELOPMENT, MANUFACTURE AND TECHNICAL SERVICING OF AIR SPRINGS AND RUBBER ARTICLES
Prima emissione / First Issue 29.12.1999
Emissione corrente / Current Issue 08.01.2009
Data scadenza / Expiry Date 29.12.2011
Dott. Roberto Cavarsna
(Direttore della Divisione Certificazione e Servizi)
RINA SpA
Via Corsica 12 - 16128 Genova Italy
SINCERT
CISQ is a member of IQNet
CISQ è la Federazione italiana di Organismi di Certificazione dei sistemi di gestione aziendale
CISQ is the Italian Federation of management system Certification Bodies
FEDERAZIONE CISQ

GART Air Springs

## 601.3.101A

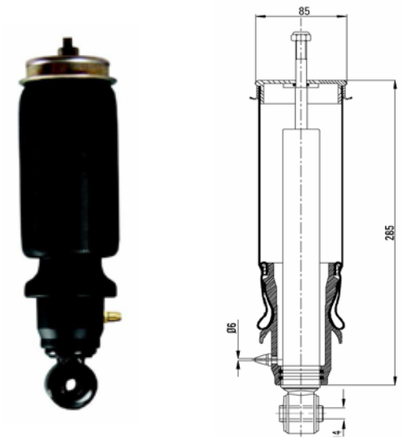


## SCANIA

### 93-113-143 FRONT - REAR

| CROSS REFERENCES | | OE REFERENCES |
|---|---|---|
| Sachs | 112320 | 1331621 |
| Sachs | 105845 | 1331635 |
| Sachs | 105831 | 393257 |
| Sachs | 105876 | 1117320 |
| Sachs | 105875 | 1117334 |
| Sachs | 481002 | 1331634 |
| Monroe | CB0065 | 370227 |
| | | 1331620 |
| | | 1116535 |
| | | 1348118 |
| | | 550365 |
| | | 1348117 |
| | | 1117326 |
| | | 1331626 |
| | | 1348211 |

## 601.1.201A

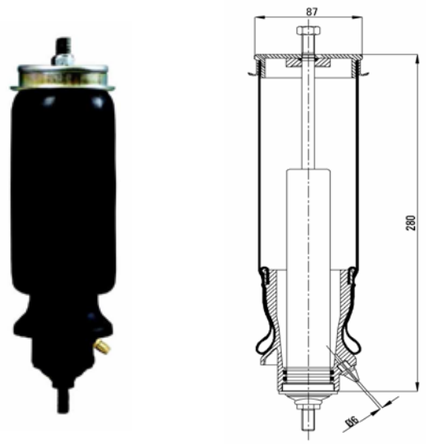


## SCANIA

### 94-114-144 FRONT

| CROSS REFERENCES | | OE REFERENCES |
|---|---|---|
| Monroe | CB0010 | 1397400 |
| Monroe | CB0030 | 1381904 |
| Monroe | 717262725 | |

## 601.2.201A

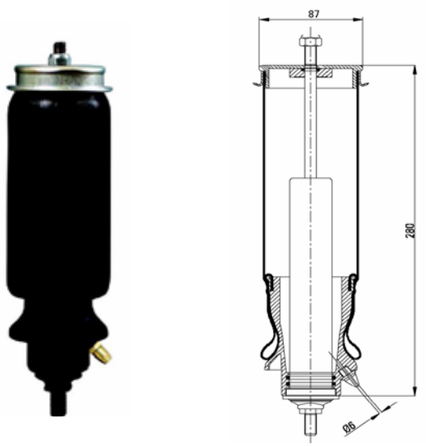


## SCANIA

### 94-114-144 REAR

| CROSS REFERENCES | | OE REFERENCES |
|---|---|---|
| Monroe | CB0009 | 1381906 |
| Monroe | CB0030 | 1382829 |
| Monroe | 717262725 | 1435856 |
| | | 1382826 |

I nominativi dei costruttori e i relativi riferimenti originali citati nel presente catalogo sono riportati a puro titolo indicativo. I nostri prodotti non sono originali ma con essi intercambiabili.

*The name of manufactures and the o.e. references mentioned in this catalogue are given for cross –reference purposes only. It is not implied that any part listed is the product of these manufacturer.Our products are not original but interchangeable with.*

## 601.3.201 — SCANIA

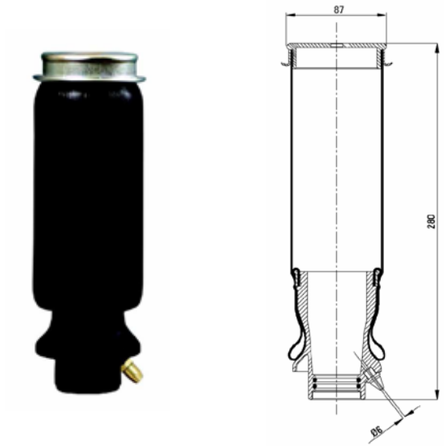


### 94-114-144 FRONT - REAR

| CROSS REFERENCES | | OE REFERENCES |
|---|---|---|
| Monroe | 717262725 | 1381919 |
| Monroe | CB0030 | 1476415 |

## 601.1.102A — SCANIA

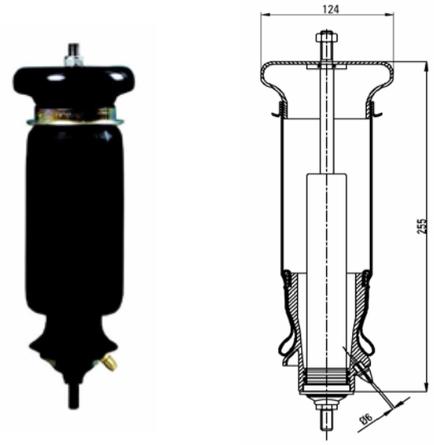


### 94-114-144 FRONT

| CROSS REFERENCES | | OE REFERENCES |
|---|---|---|
| Sachs | 105871 | 1363122 |
| Sachs | 105872 | 1424228 |
| Sachs | 290201 | 1381904 |
| Sachs | 290203 | 1397396 |
| Sachs | 290988 | |
| Sachs | 557001 | |
| Monroe | CB0077 | |

## 601.2.202A — SCANIA

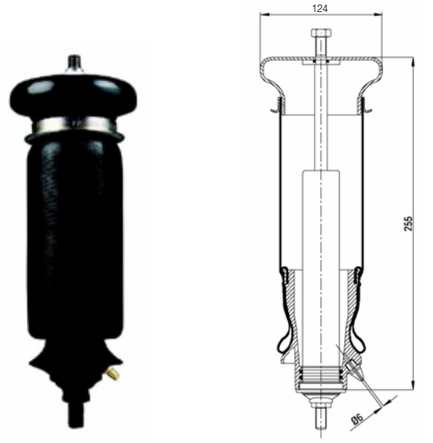


### 94-114-144 REAR

| CROSS REFERENCES | | OE REFERENCES |
|---|---|---|
| Sachs | 105873 | 1382827 |
| Sachs | 290989 | 1349844 |
| Monroe | CB0059 | |

I nominativi dei costruttori e i relativi riferimenti originali citati nel presente catalogo sono riportati a puro titolo indicativo. I nostri prodotti non sono originali ma con essi intercambiabili.

*The name of manufactures and the o.e. references mentioned in this catalogue are given for cross –reference purposes only. It is not implied that any part listed is the product of these manufacturer.Our products are not original but interchangeable with.*



## 601.3.202 — SCANIA

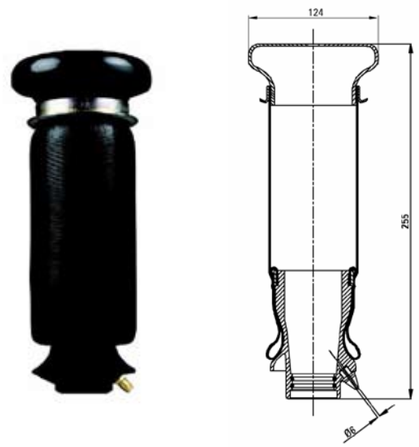


### 94-114-144 FRONT - REAR

| CROSS REFERENCES | | OE REFERENCES |
|---|---|---|
| Sachs | 557001 | 1349840 |
| Monroe | CB0077 | |

## 601.3.301A — SCANIA

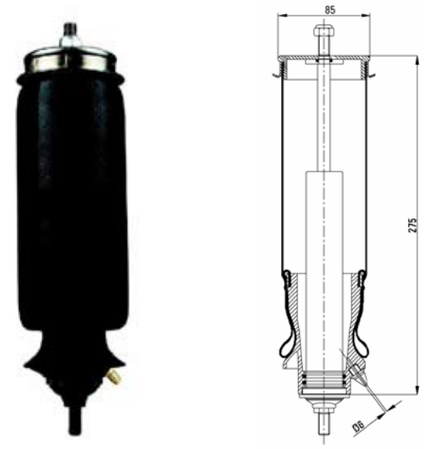


### R SERIE FRONT - REAR

| CROSS REFERENCES | | OE REFERENCES |
|---|---|---|
| Sachs | 310620 | 1502470 |
| Monroe | CB0030 | 1502471 |
| Monroe | 717262725 | 1502472 |
| | | 1595642 |

## 601.2.304A — SCANIA

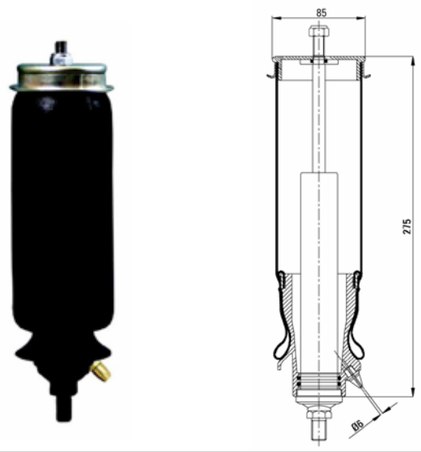


### R SERIE REAR

| CROSS REFERENCES | | OE REFERENCES |
|---|---|---|
| Sachs | 312465 | 1505563 |
| Sachs | 310620 | |

I nominativi dei costruttori e i relativi riferimenti originali citati nel presente catalogo sono riportati a puro titolo indicativo. I nostri prodotti non sono originali ma con essi intercambiabili.

*The name of manufactures and the o.e. references mentioned in this catalogue are given for cross –reference purposes only. It is not implied that any part listed is the product of these manufacturer.Our products are not original but interchangeable with.*

## 602.1.101A — MERCEDES

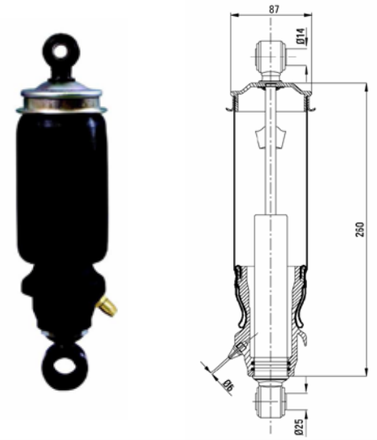


### ACTROS FRONT

| CROSS REFERENCES | | OE REFERENCES |
|---|---|---|
| Sachs | 105392 | 9428902919 |

## 602.2.101A — MERCEDES

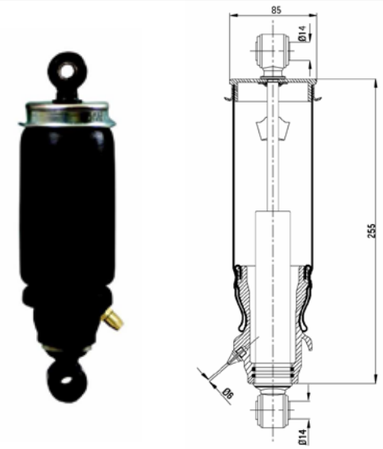


### ACTROS REAR

| CROSS REFERENCES | | OE REFERENCES |
|---|---|---|
| Sachs | 105409 | 9428900219 |
| Sachs | 290997 | 9428906019 |
| | | 9438903919 |

## 602.1.102.A — MERCEDES

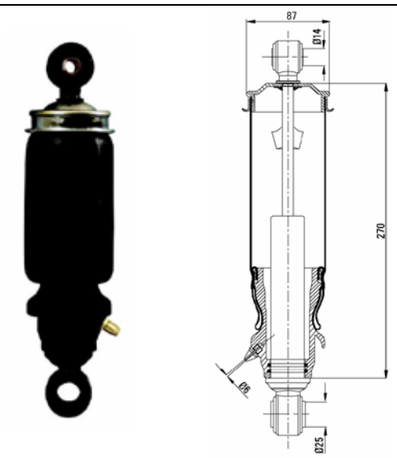


### FRONT

| CROSS REFERENCES | | OE REFERENCES |
|---|---|---|
| Sachs | 105414 | 9438903819 |
| Sachs | 290998 | 9428905319 |
| Sachs | 311663 | |

I nominativi dei costruttori e i relativi riferimenti originali citati nel presente catalogo sono riportati a puro titolo indicativo. I nostri prodotti non sono originali ma con essi intercambiabili.

*The name of manufactures and the o.e. references mentioned in this catalogue are given for cross –reference purposes only. It is not implied that any part listed is the product of these manufacturer.Our products are not original but interchangeable with.*



## 602.2.102A — MERCEDES

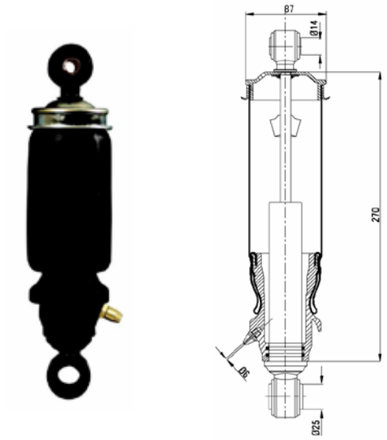


### REAR

| CROSS REFERENCES | | OE REFERENCES |
|---|---|---|
| Sachs | 290998 | 9428905919 |

## 603.1.101A — MAN

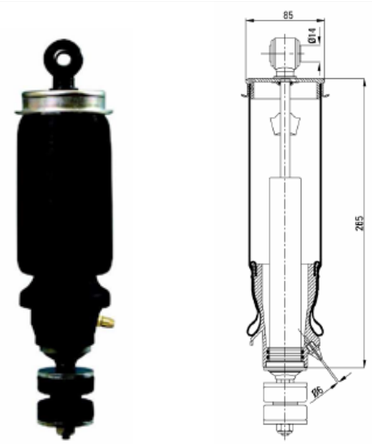


### F2000 FRONT

| CROSS REFERENCES | | OE REFERENCES |
|---|---|---|
| Sachs | 105855 | 81.41722.6048 |
| | | 81.41722.6051 |

## 603.2.101A — MAN

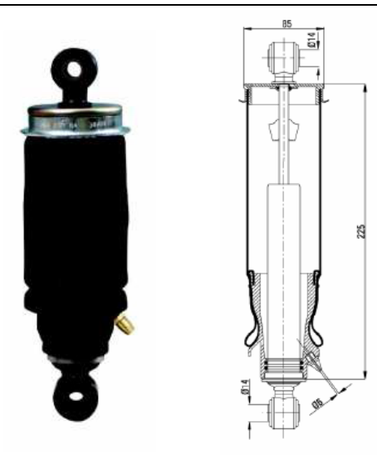


### F2000 REAR

| CROSS REFERENCES | | OE REFERENCES |
|---|---|---|
| Sachs | 105856 | 81.41722.6052 |
| | | 81.41722.6049 |

I nominativi dei costruttori e i relativi riferimenti originali citati nel presente catalogo sono riportati a puro titolo indicativo. I nostri prodotti non sono originali ma con essi intercambiabili.

*The name of manufactures and the o.e. references mentioned in this catalogue are given for cross –reference purposes only. It is not implied that any part listed is the product of these manufacturer.Our products are not original but interchangeable with.*

## 603.1.102A — MAN

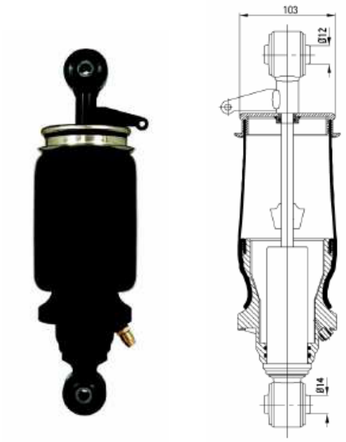

### TGA FRONT

| CROSS REFERENCES | | OE REFERENCES |
|---|---|---|
| Sachs | 135174 | 85.41722.6008 |
| Sachs | 135196 | 85.41722.6014 |
| Sachs | 731700135196 | 85.41722.6022 |

## 603.1.103A — MAN

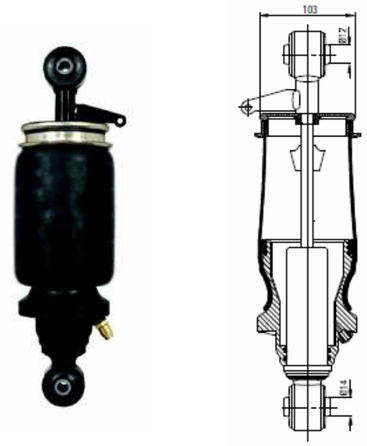

### TGA FRONT

| CROSS REFERENCES | | OE REFERENCES |
|---|---|---|
| Sachs | 135195 | 85.41722.6009 |
| Sachs | 135197 | 85.41722.6015 |
| Sachs | 731700135197 | 85.41722.6023 |

## 603.2.104A — MAN

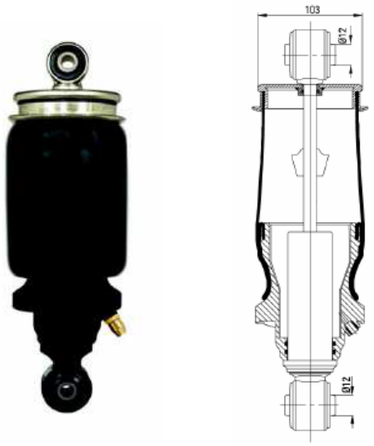

### TGA REAR

| CROSS REFERENCES | | OE REFERENCES |
|---|---|---|
| Sachs | 135198 | 81.41722.6057 |
| Sachs | 105378 | 8541722.6006 |
| Sachs | 731700135176 | 85.41722.6012 |
| Wabco | 964 006 0050 | |

I nominativi dei costruttori e i relativi riferimenti originali citati nel presente catalogo sono riportati a puro titolo indicativo. I nostri prodotti non sono originali ma con essi intercambiabili.

*The name of manufactures and the o.e. references mentioned in this catalogue are given for cross –reference purposes only. It is not implied that any part listed is the product of these manufacturer.Our products are not original but interchangeable with.*



## 603.2.105A — MAN

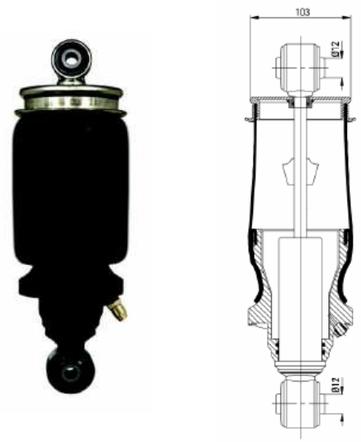

### TGA REAR

| CROSS REFERENCES | | OE REFERENCES |
|---|---|---|
| Sachs | 135200 | 81.41722.6058 |
| Sachs | 135199 | 85.41722.6007 |
| | | 85.41722.6013 |
| | | 85.41722.6024 |

## 604.1.101A — IVECO

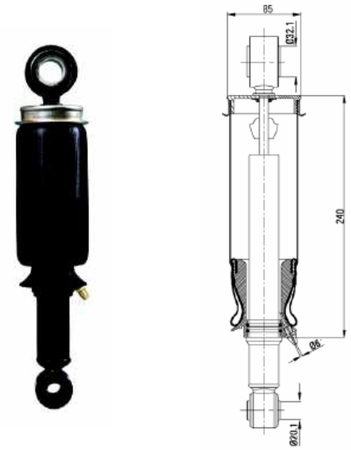

### STRALIS FRONT

| CROSS REFERENCES | | OE REFERENCES |
|---|---|---|
| Sachs | 310820 | 500 357 351 |
| Sachs | 731700000892 | |

## 604.2.101A — IVECO

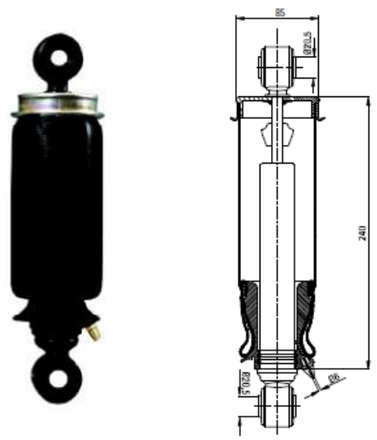

### STRALIS REAR

| CROSS REFERENCES | | OE REFERENCES |
|---|---|---|
| Sachs | 310821 | 500 357 352 |
| Sachs | 731700135079 | |

I nominativi dei costruttori e i relativi riferimenti originali citati nel presente catalogo sono riportati a puro titolo indicativo. I nostri prodotti non sono originali ma con essi intercambiabili.

*The name of manufactures and the o.e. references mentioned in this catalogue are given for cross –reference purposes only. It is not implied that any part listed is the product of these manufacturer.Our products are not original but interchangeable with.*

## 604.2.102.A — IVECO

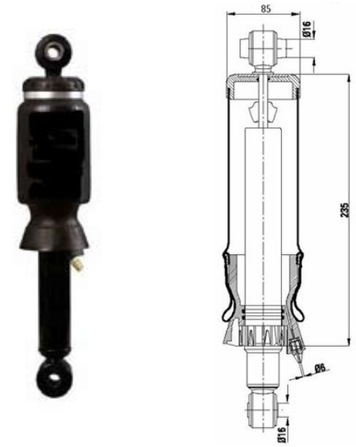

### STRALIS REAR

| CROSS REFERENCES | | OE REFERENCES |
|---|---|---|
| Sachs | 731700000277 | 504 060 241 |

## 604.1.103A — IVECO

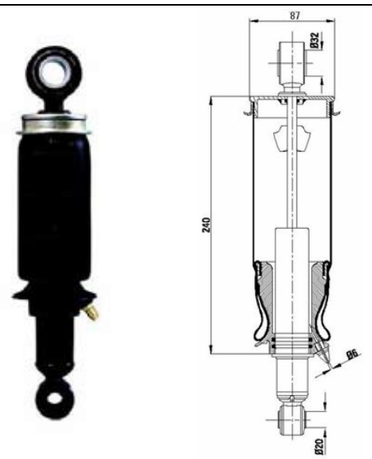

### STRALIS FRONT

| CROSS REFERENCES | | OE REFERENCES |
|---|---|---|
| Arvinmeritor | 908322985 | 500 340 705 |

## 604.2.103A — IVECO

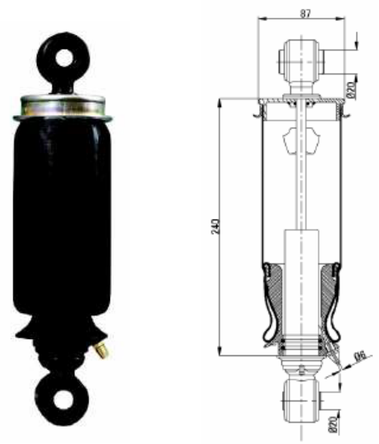

### STRALIS REAR

| CROSS REFERENCES | | OE REFERENCES |
|---|---|---|
| Arvinmeritor | 908322985 | 500 340 706 |

I nominativi dei costruttori e i relativi riferimenti originali citati nel presente catalogo sono riportati a puro titolo indicativo. I nostri prodotti non sono originali ma con essi intercambiabili.

*The name of manufactures and the o.e. references mentioned in this catalogue are given for cross –reference purposes only. It is not implied that any part listed is the product of these manufacturer.Our products are not original but interchangeable with.*



## 604.2.104A — IVECO

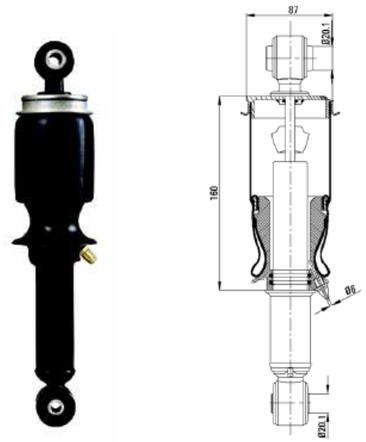

### STRALIS REAR

| CROSS REFERENCES | | OE REFERENCES |
|---|---|---|
| Arvinmeritor | 908323140 | 504 060 233 |

## 604.2.201A — IVECO

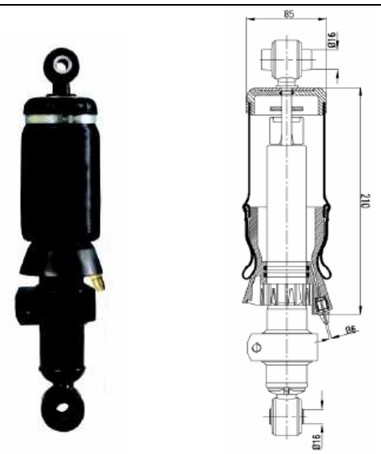

### EUROTECH - EUROSTAR REAR

| CROSS REFERENCES | | OE REFERENCES |
|---|---|---|
| Sachs | 115743 | 41028764 |
| | | 41028763 |
| | | 500377878 |
| | | 500348793 |

## 604.2.202A — IVECO

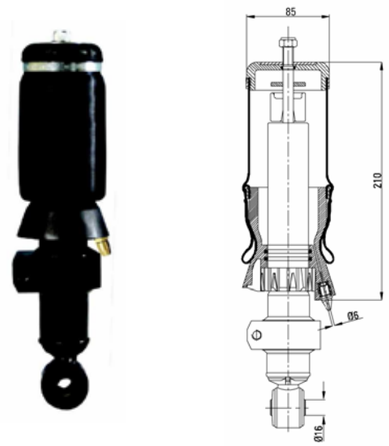

### EUROTECH - EUROSTAR REAR

| CROSS REFERENCES | | OE REFERENCES |
|---|---|---|
| Sachs | 115731 | 500379698 |
| | | 500307338 |
| | | 99455937 |
| | | 500352808 |
| | | 99438514 |
| | | 98472734 |

I nominativi dei costruttori e i relativi riferimenti originali citati nel presente catalogo sono riportati a puro titolo indicativo. I nostri prodotti non sono originali ma con essi intercambiabili.

*The name of manufactures and the o.e. references mentioned in this catalogue are given for cross –reference purposes only. It is not implied that any part listed is the product of these manufacturer.Our products are not original but interchangeable with.*

## 604.1.203A — IVECO

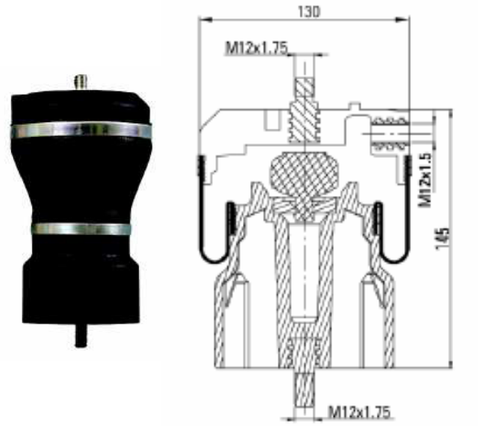


### STRALIS FRONT

| CROSS REFERENCES | | OE REFERENCES |
|---|---|---|
| Pirelli | IGC130-30 | 41019150 |
| | | 8169050 |

## 605.1.101A — RENAULT

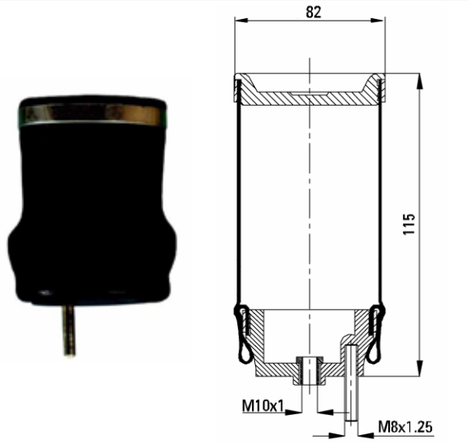


### G340Ti FRONT

| CROSS REFERENCES | | OE REFERENCES |
|---|---|---|
| Contitech | SZ50-10 | 5010266845A |
| Sachs | CB0083 | 5010313619A |

## 605.2.102A — RENAULT

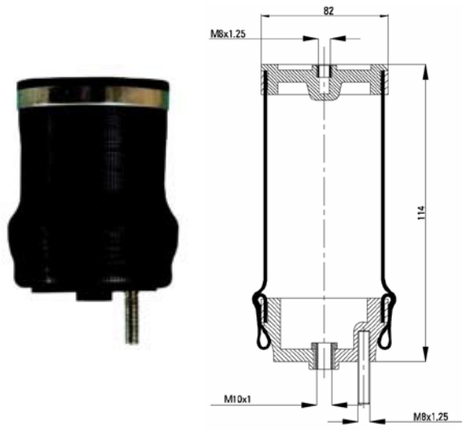


### G340Ti REAR

| CROSS REFERENCES | | OE REFERENCES |
|---|---|---|
| Contitech | SZ50-8 | 5010092916E |
| Monroe | CB0082 | |

I nominativi dei costruttori e i relativi riferimenti originali citati nel presente catalogo sono riportati a puro titolo indicativo. I nostri prodotti non sono originali ma con essi intercambiabili.

*The name of manufactures and the o.e. references mentioned in this catalogue are given for cross –reference purposes only. It is not implied that any part listed is the product of these manufacturer.Our products are not original but interchangeable with.*



## 605.1.103A — RENAULT

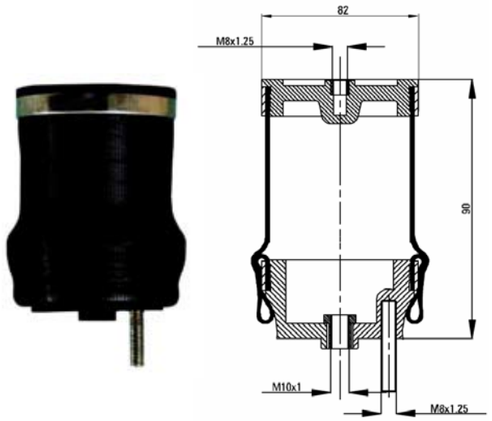


### Gamme G

| CROSS REFERENCES | | OE REFERENCES |
|---|---|---|
| Contitech | SZ50-6 | |

## 605.3.201A — RENAULT

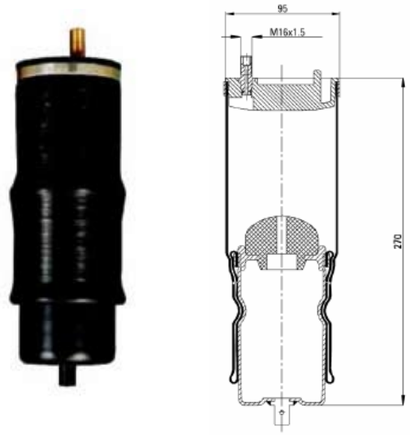


### MAGNUM FRONT - REAR

| CROSS REFERENCES | | OE REFERENCES |
|---|---|---|
| Contitech | 816-Z | 5010320096A |
| Monroe | CB0076 | |

## 605.2.203A — RENAULT

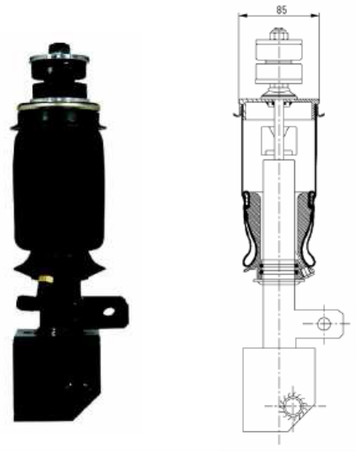


### MAGNUM REAR

| CROSS REFERENCES | | OE REFERENCES |
|---|---|---|
| Monroe | 69849 | 5010228849 |
| Monroe | CB0070 | |

I nominativi dei costruttori e i relativi riferimenti originali citati nel presente catalogo sono riportati a puro titolo indicativo. I nostri prodotti non sono originali ma con essi intercambiabili.

*The name of manufactures and the o.e. references mentioned in this catalogue are given for cross –reference purposes only. It is not implied that any part listed is the product of these manufacturer.Our products are not original but interchangeable with.*

## 605.2.204A — RENAULT

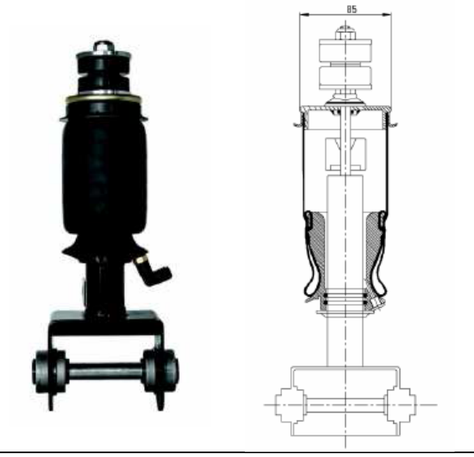


**MAGNUM REAR**

| CROSS REFERENCES | | OE REFERENCES |
|---|---|---|
| Monroe | 20898055 | 5010552241 |
| | | 7420898055 |
| | | 7482052893 |

## 605.2.301A — RENAULT

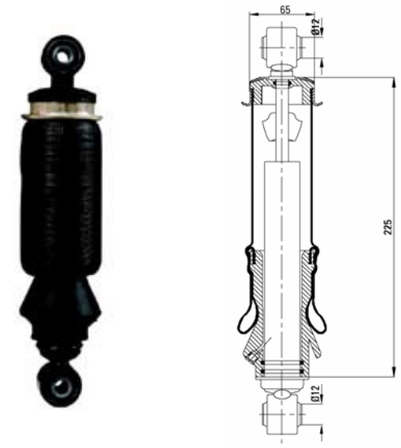


**PREMIUM REAR**

| CROSS REFERENCES | | OE REFERENCES |
|---|---|---|
| Contitech | SZ36-10 | 5010228908 |
| Sachs | 131041 | 5010316783 |
| Sachs | 310957 | 5010269674 |

## 605.1.302A — RENAULT

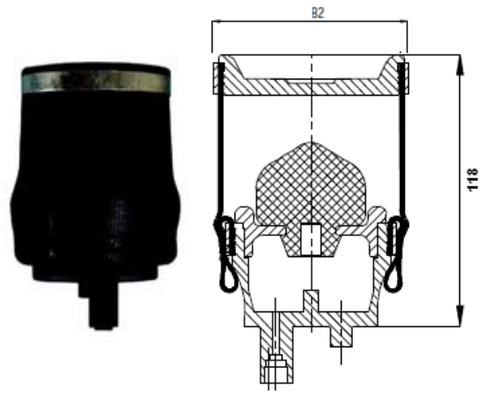


**PREMIUM FRONT**

| CROSS REFERENCES | | OE REFERENCES |
|---|---|---|
| Contitech | SZ50-9 | 5010130797G |
| Monroe | CB0075 | |

I nominativi dei costruttori e i relativi riferimenti originali citati nel presente catalogo sono riportati a puro titolo indicativo. I nostri prodotti non sono originali ma con essi intercambiabili.

*The name of manufactures and the o.e. references mentioned in this catalogue are given for cross –reference purposes only. It is not implied that any part listed is the product of these manufacturer.Our products are not original but interchangeable with.*



## 605.1.302A1 — RENAULT

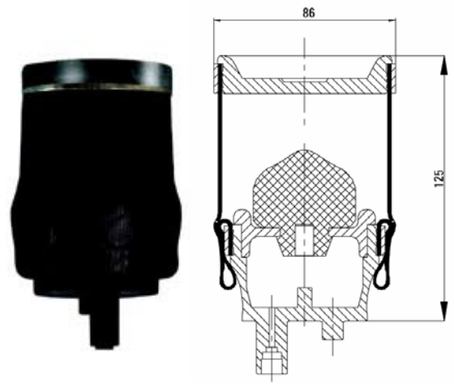


**PREMIUM FRONT**

| CROSS REFERENCES | | OE REFERENCES |
|---|---|---|
| Contitech | SZ50-9 PO2 | 5010629414 |

## 605.2.303A — RENAULT

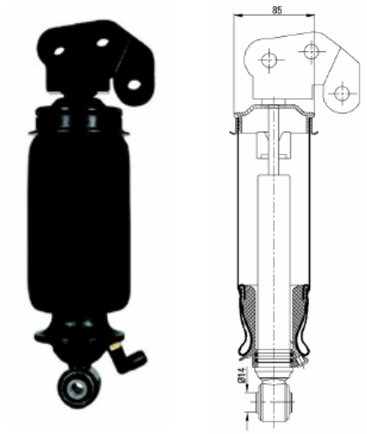


**PREMIUM REAR**

| CROSS REFERENCES | | OE REFERENCES |
|---|---|---|
| Sachs | 25376537 | 5010615879 |
| Sachs | 78100001622 | |

## 606.1.101A — VOLVO

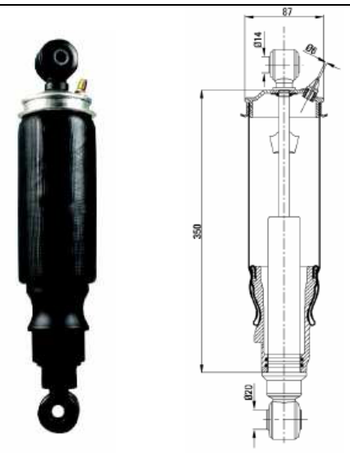


**FH12 – FH16 FRONT**

| CROSS REFERENCES | | OE REFERENCES |
|---|---|---|
| Monroe | CB0003 | |
| Monroe | 717269833 | 1629724 |
| | | 1629719 |

I nominativi dei costruttori e i relativi riferimenti originali citati nel presente catalogo sono riportati a puro titolo indicativo. I nostri prodotti non sono originali ma con essi intercambiabili.

*The name of manufactures and the o.e. references mentioned in this catalogue are given for cross –reference purposes only. It is not implied that any part listed is the product of these manufacturer.Our products are not original but interchangeable with.*

## 606.2.102A — VOLVO

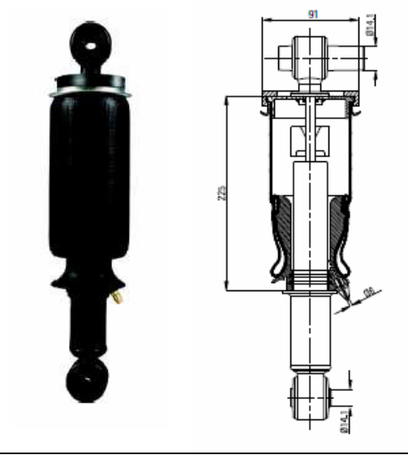

### FH12 – FH16 REAR

| CROSS REFERENCES | | OE REFERENCES |
|---|---|---|
| Monroe | CB0006 | 20427897 |
| Monroe | 717269647 | 20721169 |

## 606.2.103A — VOLVO

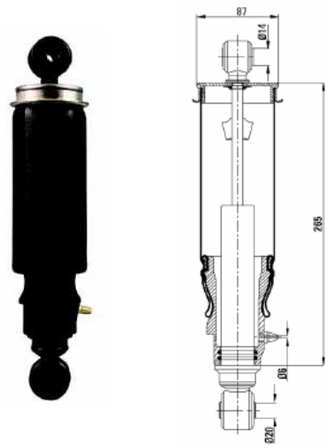

### FH12 – FH16 REAR

| CROSS REFERENCES | | OE REFERENCES |
|---|---|---|
| Monroe | CB0002 | 1075076 |
| Monroe | 717262602 | 1075077 |

## 606.1.104A — VOLVO

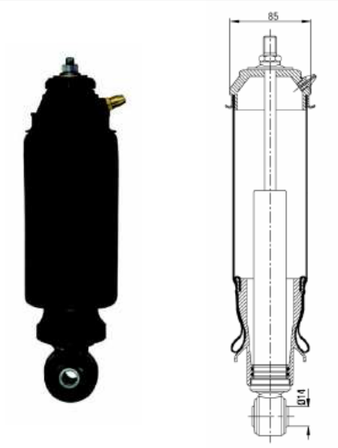

### FH12 FRONT

| CROSS REFERENCES | | OE REFERENCES |
|---|---|---|
| Monroe | CB0055 | 20889132-1 |
| Monroe | CB0039 | |

I nominativi dei costruttori e i relativi riferimenti originali citati nel presente catalogo sono riportati a puro titolo indicativo. I nostri prodotti non sono originali ma con essi intercambiabili.

*The name of manufactures and the o.e. references mentioned in this catalogue are given for cross –reference purposes only. It is not implied that any part listed is the product of these manufacturer.Our products are not original but interchangeable with.*



## 607.1.101A — DAF

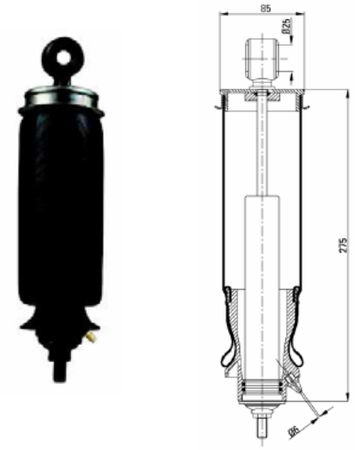

### 95 - 95XF FRONT

| CROSS REFERENCES | | OE REFERENCES |
|---|---|---|
| | | 126281 |
| | | 1285393 |
| | | 1622211 |
| | | 375224 |
| | | 1353453 |
| | | 1363450 |

## 607.2.101A — DAF

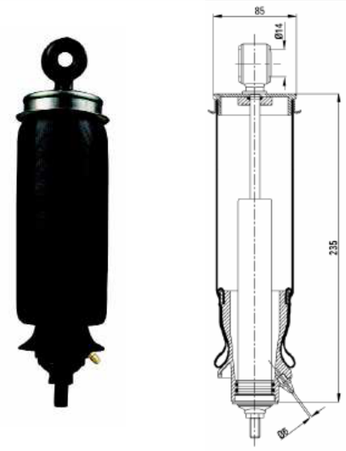

### 95 - 95XF REAR

| CROSS REFERENCES | | OE REFERENCES |
|---|---|---|
| | | 1321591 |
| | | 299862 |
| | | 1285394 |
| | | 1353454 |
| | | 1353451 |
| | | 162477 |
| | | 1265282 |

I nominativi dei costruttori e i relativi riferimenti originali citati nel presente catalogo sono riportati a puro titolo indicativo. I nostri prodotti non sono originali ma con essi intercambiabili.

*The name of manufactures and the o.e. references mentioned in this catalogue are given for cross –reference purposes only. It is not implied that any part listed is the product of these manufacturer.Our products are not original but interchangeable with.*

GART Srl - 36050 Bressanvido (Vicenza) ITALY
Via S.Benedetto 19/C - Tel. (++39) 0444 660950 - Fax (++39) 0444 460141
www.gart.biz - info@gart.biz